1

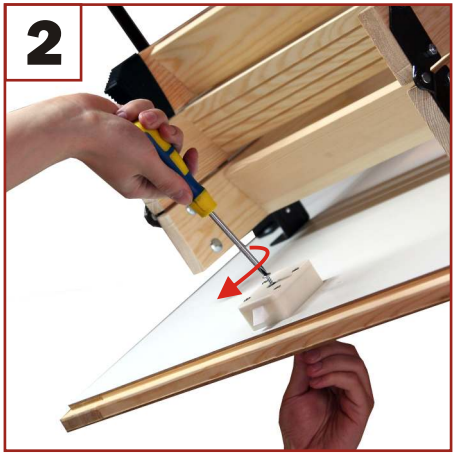
2

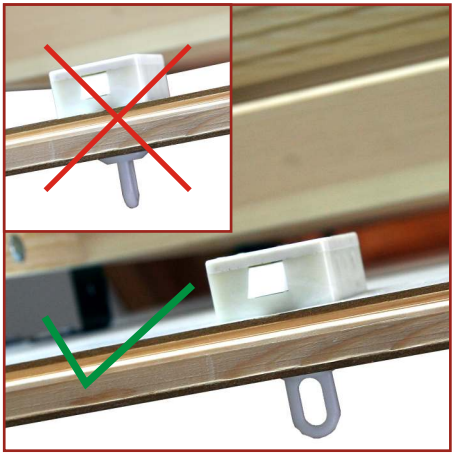

3
90°

4
90°

5

1

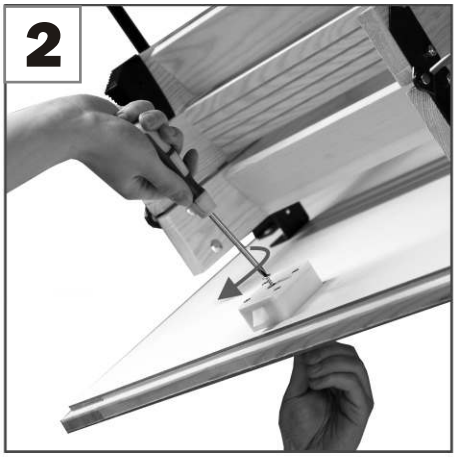
2

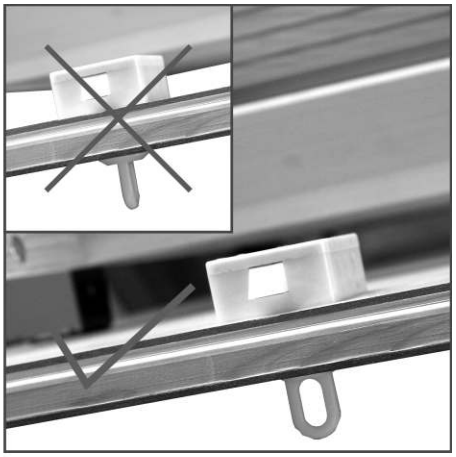

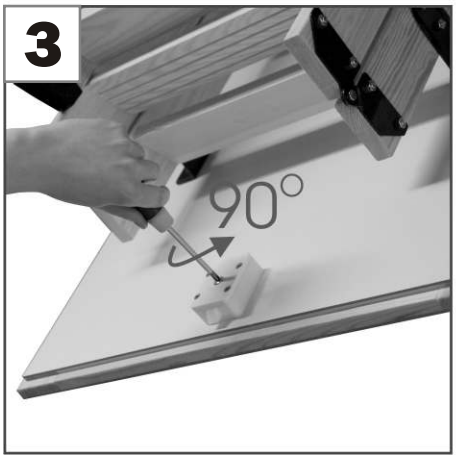
3
90°

4
90°

5

1

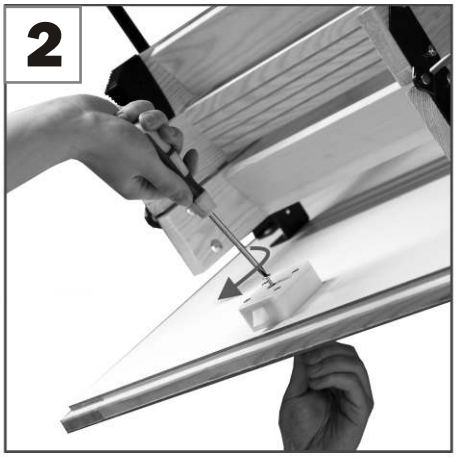
2

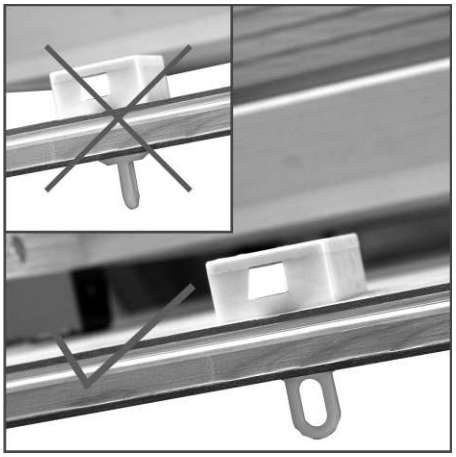

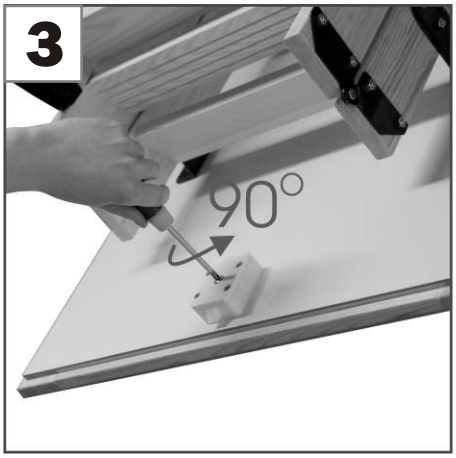
3
90°

4
90°

5