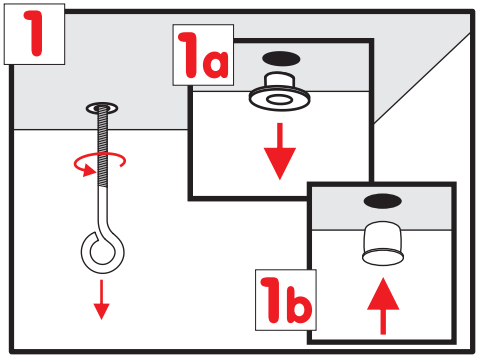
1
1a
1b

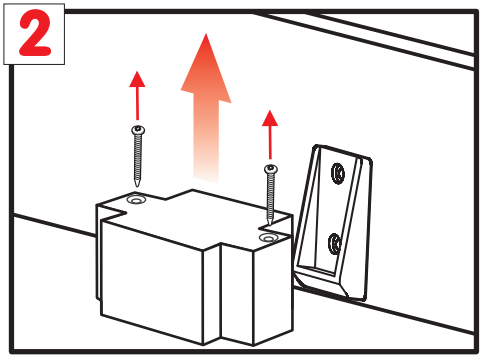
2

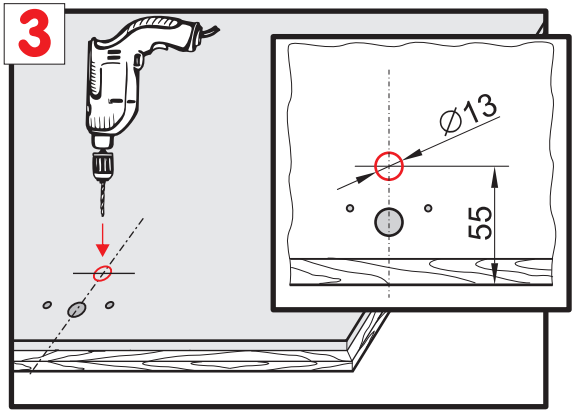
3
Ø13
55

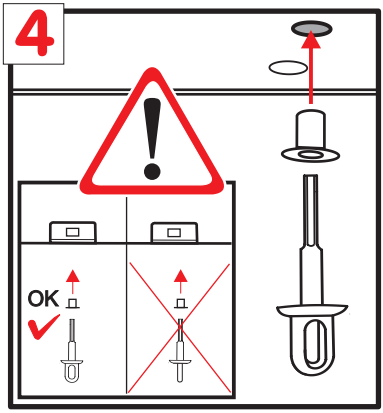
4
OK

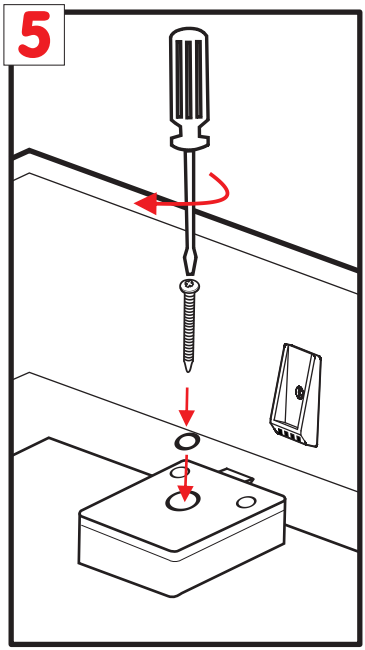
5

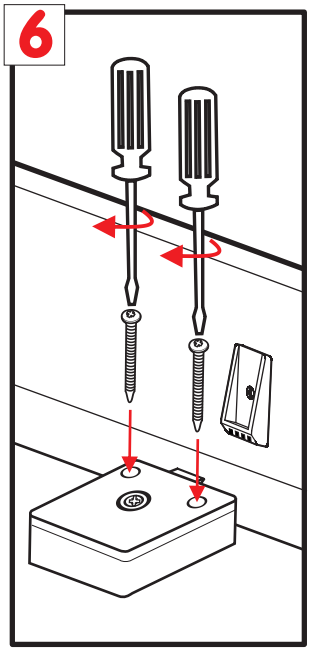
6

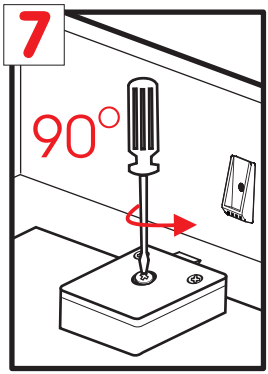
7
90°

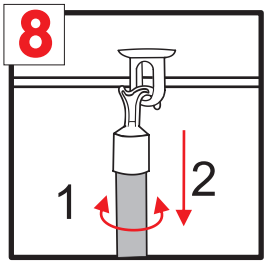
8
1
2